EUROP
Pumpen-, Anlagen- und Systemtechnik GmbH

3 | TAUCHMOTORPUMPEN

3.1 | TAUCHMOTORPUMPE **ER4-T / ER4-T 0**

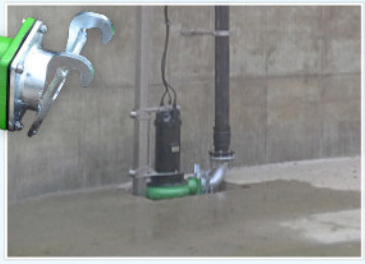

E-MOTOR

- **ER4-T:** 7,5 / 11 / 15 / 18,5 / 22 / 30 KW
- Bauform ER4-T als klassische Tauchmotorpumpe mit Pumpeneinzug von unten
- **ER4-T0:** 15 / 18,5 / 22 KW
- In spezieller Bauform mit Obeneinzug: die Laufradschnecke zieht das Material von oben nach unten in die Kreiselkammer ein.

AUSFÜHRUNG

- ER4 Tauchmotorkreiselpumpe mit Elektromotor in Schutzart IP68 für den Unterwasserbetrieb.
- Mit Ölkammer doppelt gedichtet (2xGleitringdichtung); ausgerüstet mit Sensoren für Dichtungs- und Temperaturüberwachung. Zum Anschluß von Dichtungs- und Temperaturüberwachung ist ein passender Euro-P Motorschutzschalter erforderlich. Gewährleistung ausschließlich bei Betrieb mit passendem Schalter für Tauchmotorgeräte.
- Grundeinheit bildet die Pumpe
- Für den mobilen Einsatz in verschiedenen Gruben und Behältern ist ein Hubgestell zum einfachen Absenken, Ausheben und Umsetzen mit Frontlader und Gabelstapler verfügbar.
- Für den stationären Einsatz wird die Pumpe nach Einsatzsituation in vier verschiedenen Installationsvarianten ausgerüstet.

TYPISCHE ANWENDUNGSGEBIETE UND EINSATZMÖGLICHKEITEN

- Abpumpen aus Gruben und Lagunen, Umpumpen, Behälterbefüllung, Spülen

SERIENMÄSSIGER LIEFERUMFANG

- Grundeinheit Tauchmotorpumpe
- ohne Schalter (Schalter für Tauchmotorpumpen bitte separat bestellen)

LAUFRAD & SCHNEIDMECHANIK

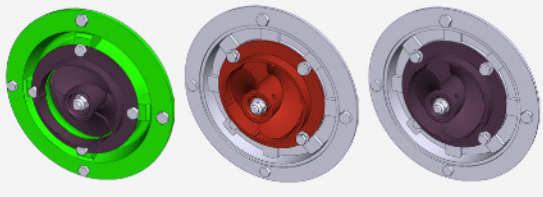

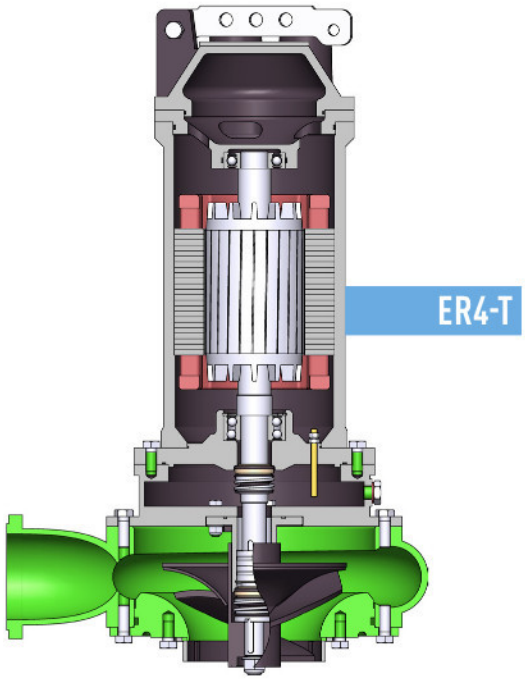

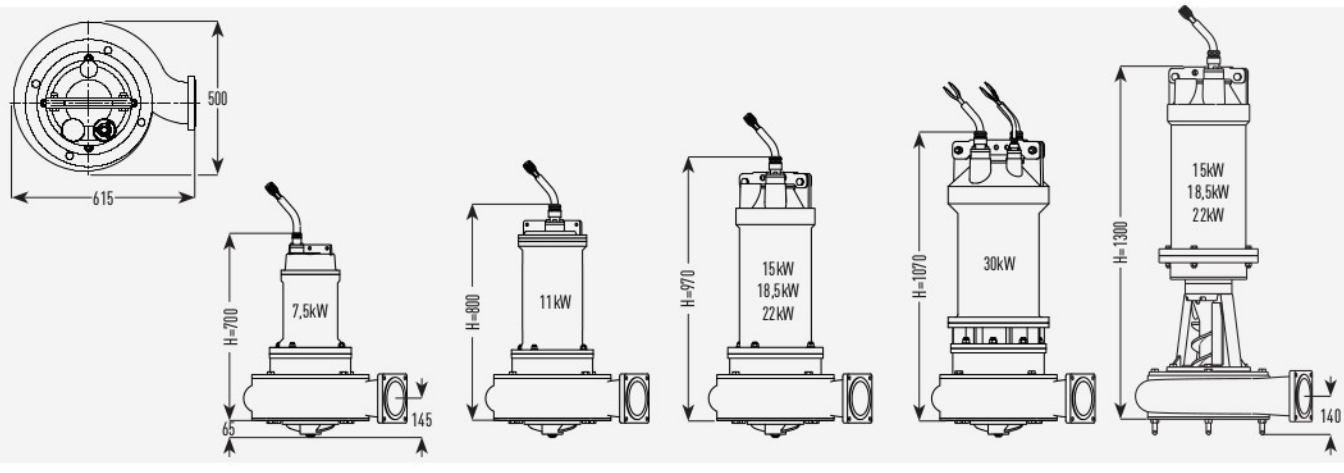

ER4-T INSTALLATION A

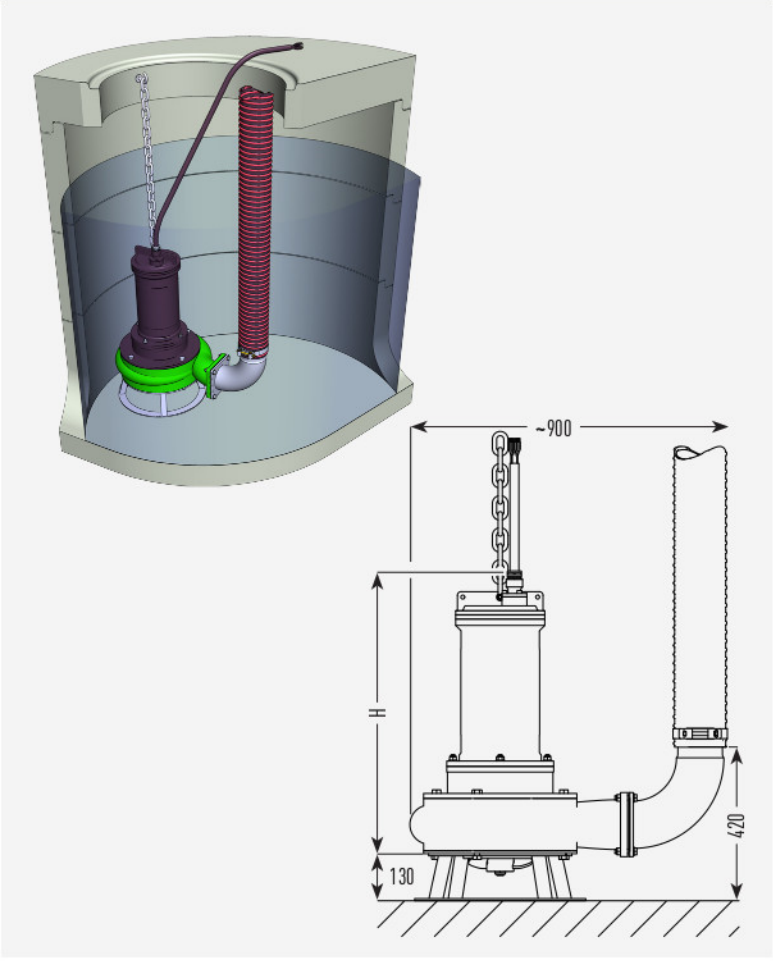

ER4-T INSTALLATION B

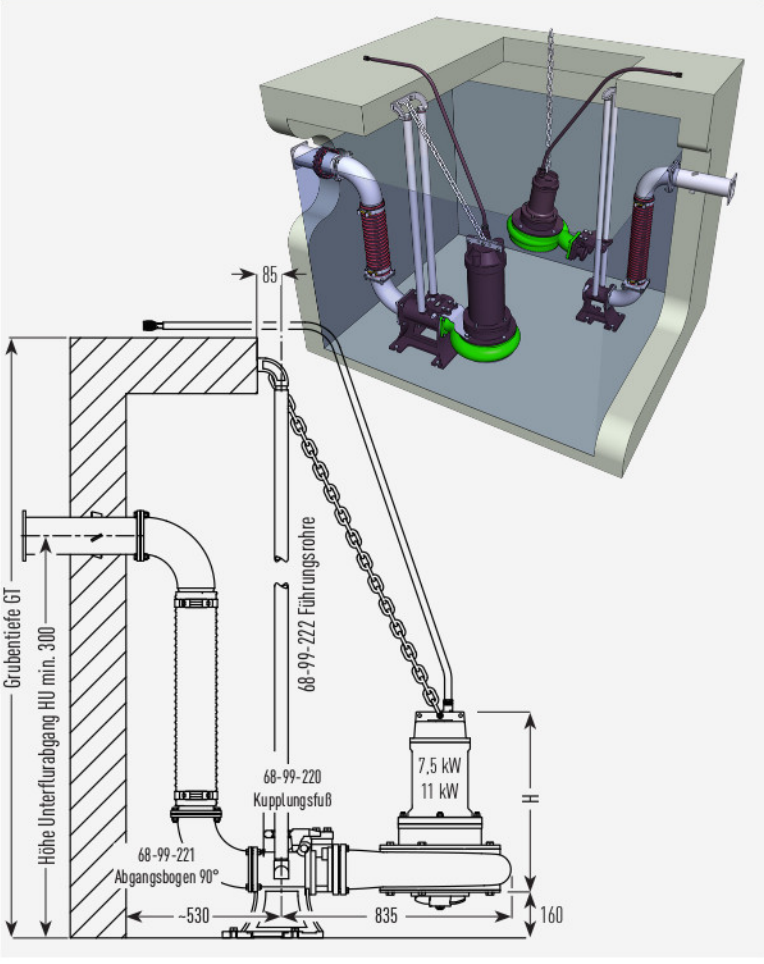

ER4-T INSTALLATION C

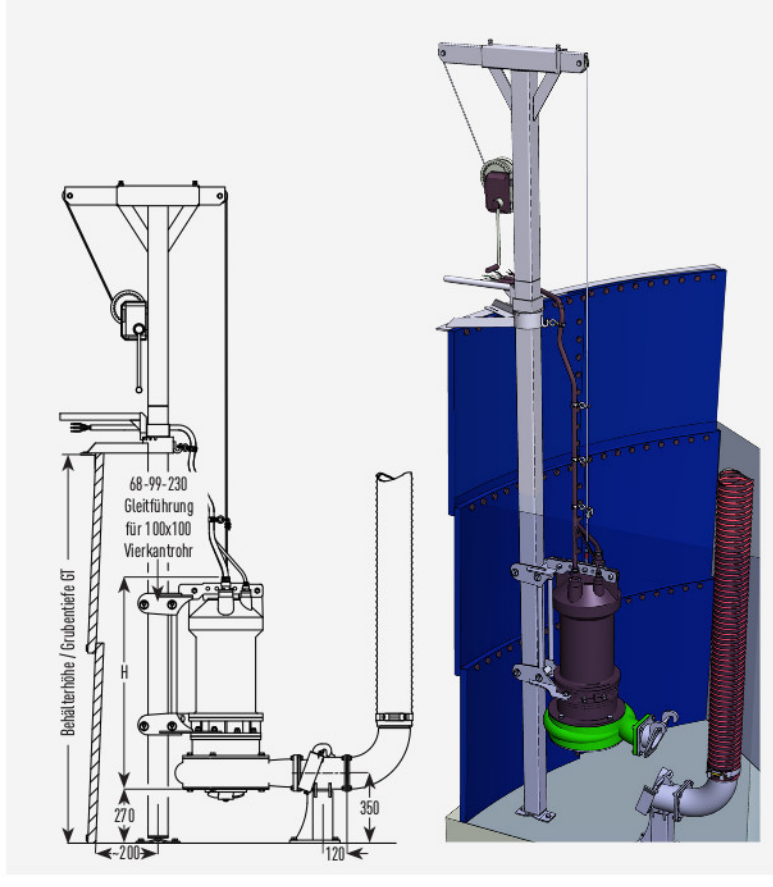

ER4-T INSTALLATION D

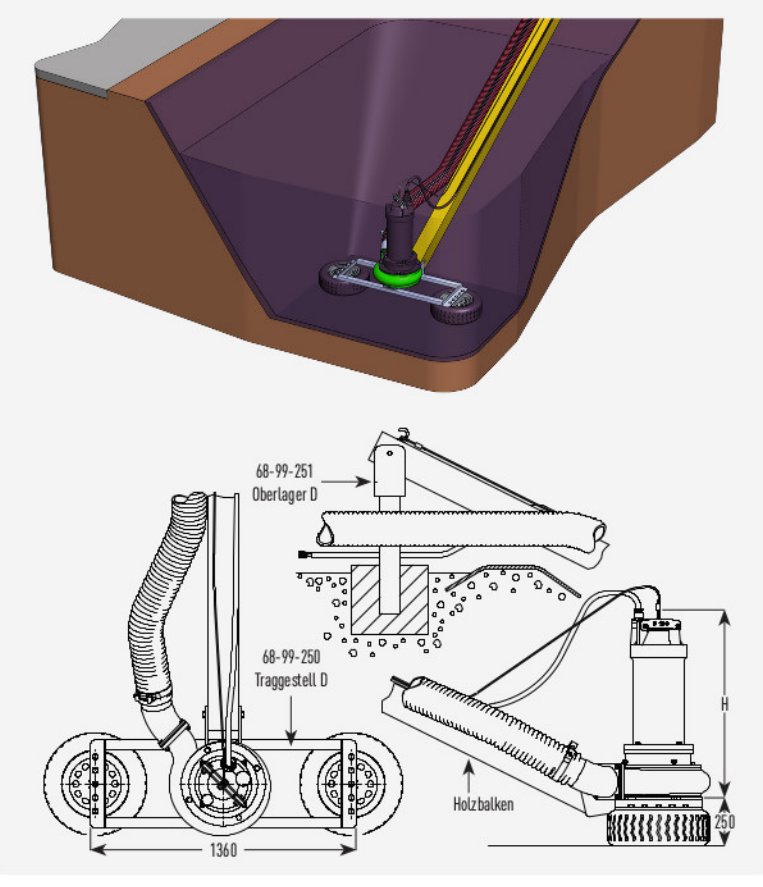

3.1 TAUCHMOTORPUMPE **ER4-T / ER4-T 0**

FRONTLADER-HUBGESTELL

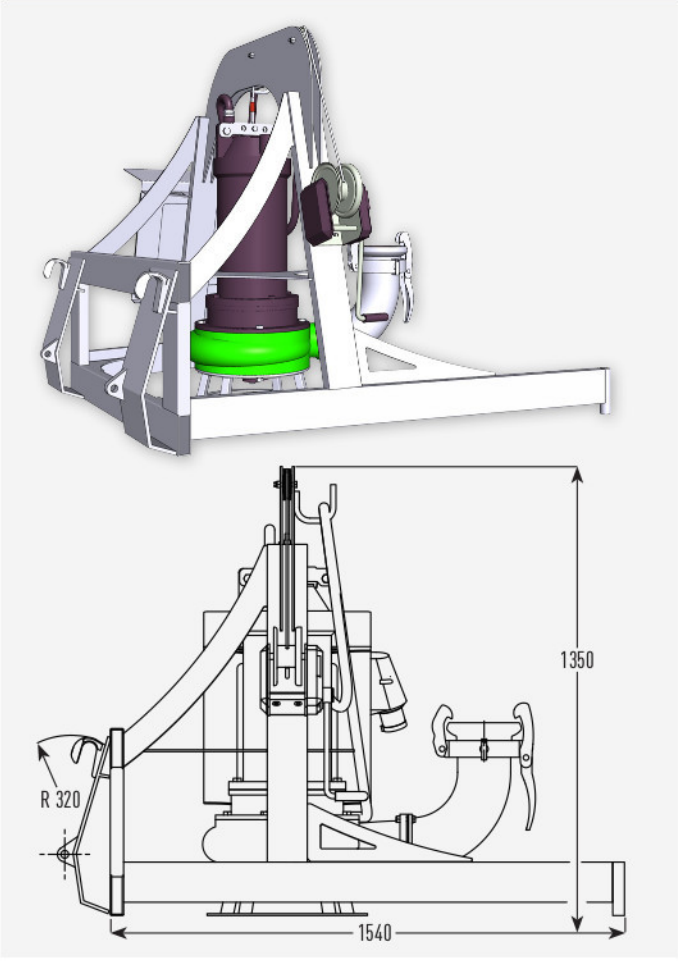

GABELSTAPLER-HUBGESTELL

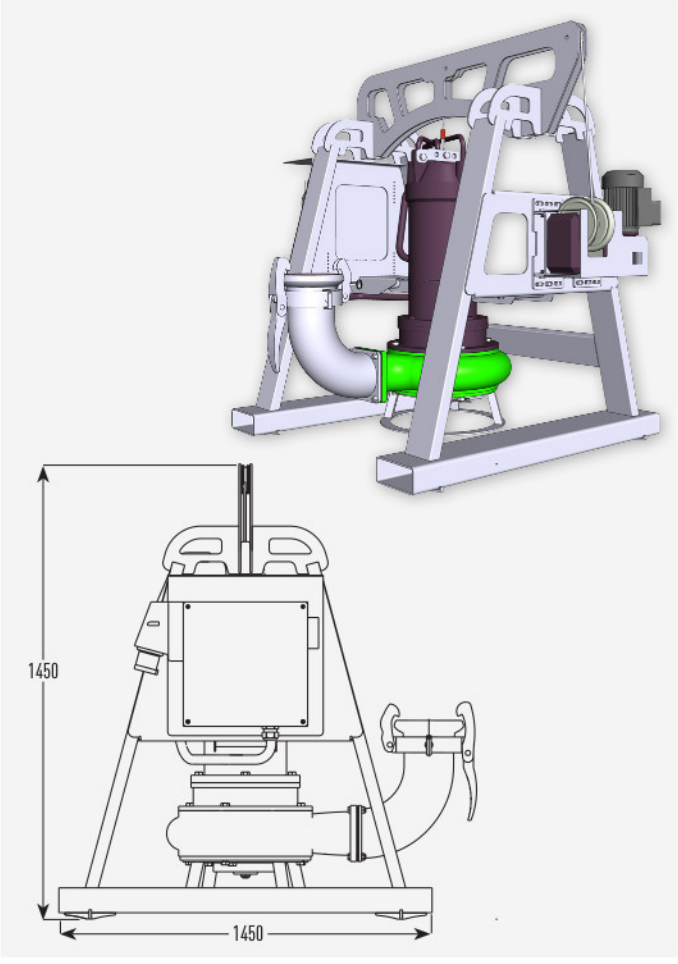

HUBGESTELLE

- Absenken in die Grube und Ausheben aus der Grube mit Handseilwinde (optional ist eine automatische Winde verfügbar).
- Zum Betrieb ist die Pumpe zuvor sicher auf dem Grubenboden abzustellen (beispielsweise auf Standring) und das Zugseil leicht auf Spannung zu bringen.
- Vor dem Transport ist die Pumpe im Hubgestell sicher zu arretieren.

FRONTLADER-HUBGESTELL

- Hubgestell mit Frontladeraufnahme zum Transport einer ER4-T Tauchmotorpumpe mit dem Frontlader. Standardausführung mit Euro-Aufnahme, andere Aufnahmevorrichtungen auf Anfrage. Öffnungsweite der Grubenöffnung maximal 1,20m

GABELSTAPLER-HUBGESTELL

- Hubgestell mit Taschen für Gabelzinken zum Transport einer ER4-T Tauchmotorpumpe mit einem Gabelstapler oder Frontlader. Taschenabstand (mittig) für Gabelzinken 950mm. Öffnungsweite der Grubenöffnung maximal 0,80m

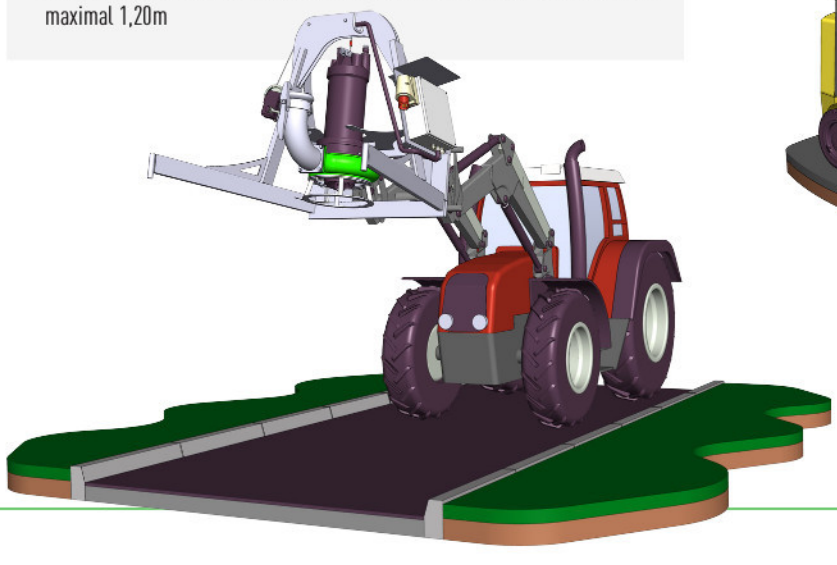

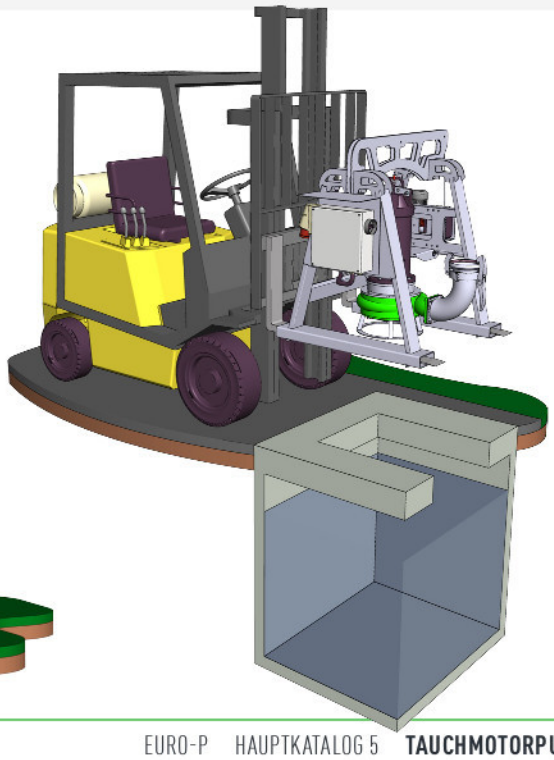

DATENBLATT & ZUBEHÖR

3.1 | TAUCHMOTORPUMPE **ER4-T / ER4-T O**

TECHNISCHE DATEN:		
	ER4-T	**ER4-T O**
Motor-Nennleistung	Auswahl aus 6 verschiedenen Drehstrommotoren mit 7,5 / 11 / 15 / 18,5 / 22 / 30 kW	Auswahl aus 3 verschiedenen Drehstrommotoren mit 15 / 18,5 / 22 kW
Motor-Schutzart	IP68	
Nenndrehzahl	1450 U/min	
Betriebsspannung	400V 3~, 50 Hz	
Anschluß Druckleitung	Quadratflansch 180x180mm	
Dichtung	2x Silizium-Carbit Gleitring in Kreiselkammer und Ölkammer	
Schmierölmenge	3,5 - 5 ltr.	
Schmieröl	HLP 46	
Temperaturüberwachung	Sonde im Wicklungskörper	
Dichtungsüberwachung	Widerstandsmessung Öl-Wasser	

WERKSTOFFE:	
Kreiselkammer	Grauguß GG
Motorgehäuse	Grauguß GG
Laufrad und Einzugsring	Stahl oder Edelstahl, den Antriebsleitungen angepaßt mit Hartmantelkanten
Schrauben	rostfreier Stahl
Standring A	Edelstahl
Kupplungsfuß B	Grauguß GG
Gleitführung 100x100 C	Edelstahl
Traggestell D	Stahl, feuerverzinkt
Hubgestelle	Stahl, feuerverzinkt
Hubgestell Seilzug	Edelstahl

BESTELLNUMMERN		
Stationäre Installation	**Variante**	**Bestell-Nr.**
90° Rohrbogen	B	68-99-221
Führungsrohe VA 2m	B	68-99-222
Führungsrohe VA 4m	B	68-99-224
90° Rohrbogen	B, NW150	68-99-226
Führungsrohe VA 2m	B, NW150	68-99-227
Führungsrohe VA 4m	B, NW150	68-99-229
Oberlager	D	68-99-251

BESTELLNUMMERN		
Zubehör	**Variante**	**Bestell-Nr.**
Schlauchtülle NW125	B	68-10-150
Schlauchtülle NW150	B	68-10-650
90° Schlauchtülle NW125	A,C	68-10-152
90° Schlauchtülle NW150	A,C	68-10-652
Pumpenkette VA je m	A, B, D	68-99-260

HUBGESTELL	
Frontlader Hubgestell	68-19-046
Gabelstapler-Hubgestell	68-19-048
Aufrüstung: elektrische Winde	68-19-810

BESTELLNUMMERN: STATIONÄRE INSTALLATION UND ZUBEHÖR

Mauerdurchgang ø159 mit Ringraumdichtung (ø250) und Q-Flanschen	Standring	Kupplungsfuß	Kupplungsfuß	Gleitführung 100x100	Kupplungsfuß	Lagunen-Traggestell
Bestell-Nr.	Bestell-Nr.	Bestell-Nr.	Bestell-Nr.	Bestell-Nr.	Bestell-Nr.	Bestell-Nr.
68-99-092	68-99-210	68-99-220	68-99-225	68-99-230	68-99-240	68-99-250
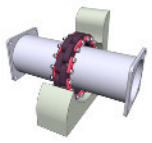						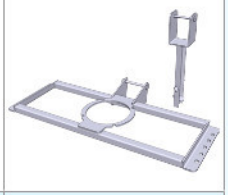
B, C	A, C	B	B, NW150	C	C	D

BESTELLNUMMERN: GRUNDEINHEIT / LAUFRADEINHEIT

Motor-Nennleistung		Grundeinheit ER4-T	Laufradeinheit Standard für Druckaufbau	Laufradeinheit Standard für Förderstrom		Laufradeinheit Dünnflüssig für Förderstrom		Grundeinheit ER4-T O
		Bestell-Nr.	Bestell-Nr.	Standard	Edelstahl	Standard	Edelstahl	Bestell-Nr.
7,5 KW	E-Motor	68-76-100	-	-	-	-	-	-
11,0 KW	E-Motor	68-76-150	-	-	-	-	-	-
15,0 KW	E-Motor	68-76-200	68-90-703	68-90-700	68-90-700-VA	68-90-705	68-90-705-VA	68-78-200
18,5 KW	E-Motor	68-76-250	68-90-753	68-90-750	68-90-750-VA	68-90-755	68-90-755-VA	68-78-250
22,0 KW	E-Motor	68-76-300	68-90-803	68-90-800	68-90-800-VA	68-90-805	68-90-805-VA	68-78-300
30,0 KW	E-Motor	68-76-350	68-90-853	68-90-850	68-90-850-VA	68-90-855	68-90-855-VA	-

Euro-P Kleindienst GmbH
Knickrehm 10 · 23611 Bad Schwartau
Telefon +49(0)451-29309-0 · Telefax +49(0)451-29309-29
Service, Ersatzteile, Verkauf

Euro-P LUZ GmbH
Ringstrasse 14 · 23923 Selmsdorf
Telefon +49(0)38823-5361-0 · Telefax +49(0)38823-5361-29
Verwaltung, Entwicklung, Produktion, Vertrieb

E-Mail: online@euro-p.de · Web: www.euro-p.de

FRONTLADER-
HUBGESTELL

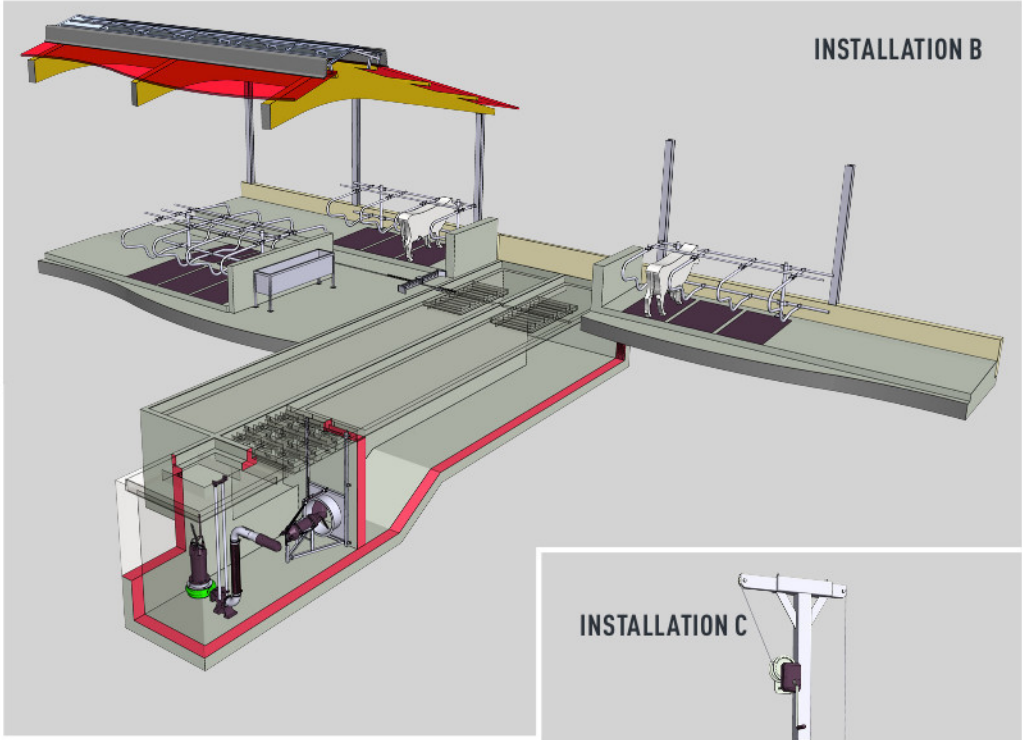
INSTALLATION B

ER4-T MIT
KUPPLUNGSFUSS

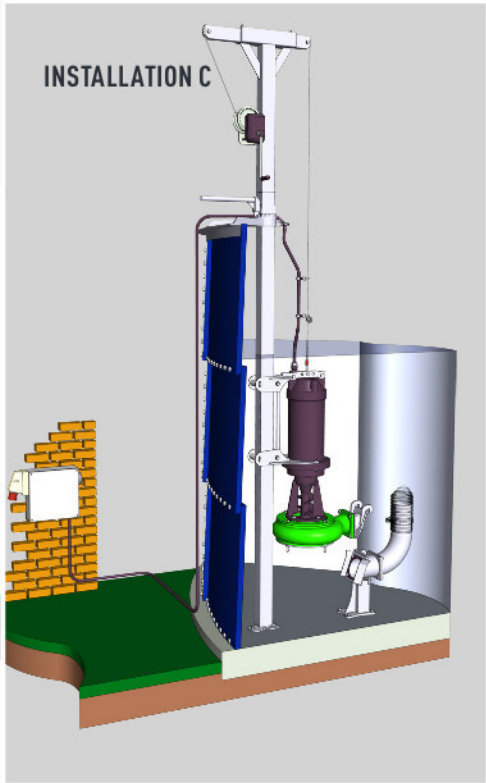
INSTALLATION C

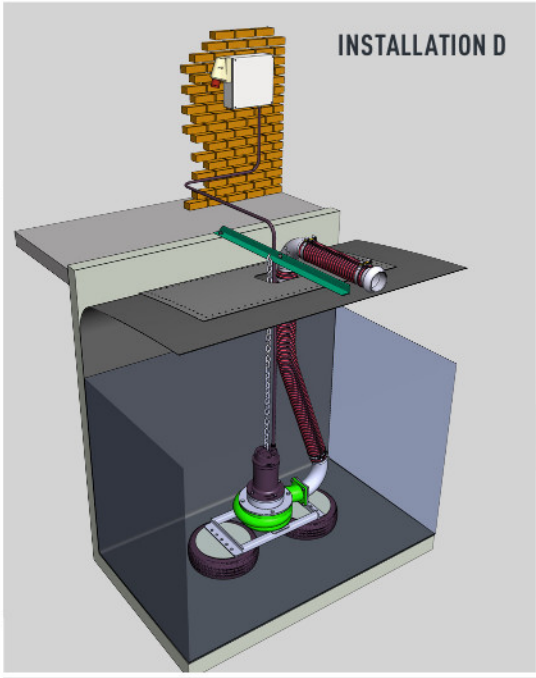
INSTALLATION D

GABELSTAPLER-
HUBGESTELL

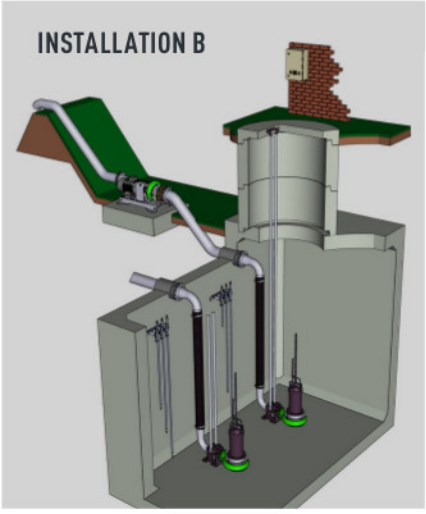
INSTALLATION B

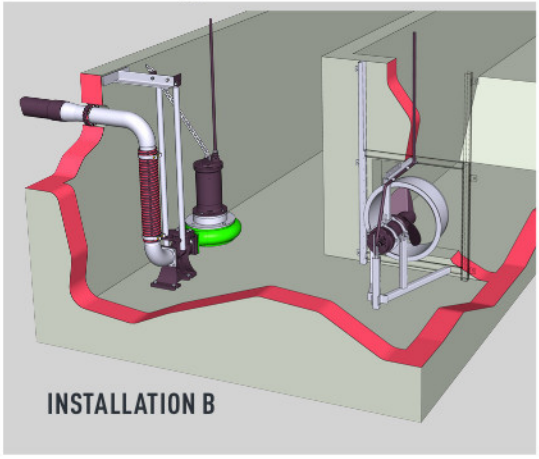
INSTALLATION B

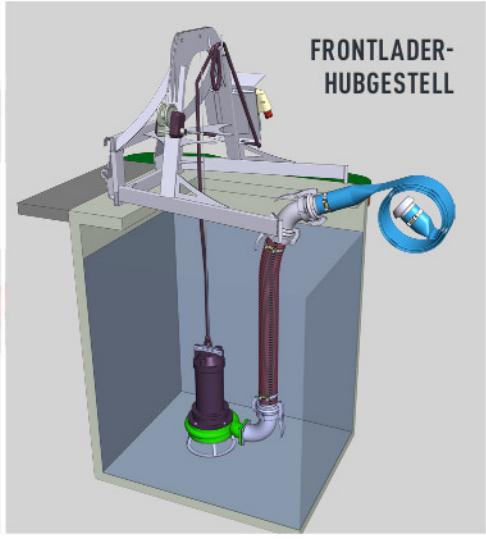
FRONTLADER-
HUBGESTELL