EURO-P
Pumpen-, Anlagen- und Systemtechnik GmbH

1 | E-MOTORPUMPEN

1.13 | E-MOTORPUMPE **ER2-E ø133 / ø159**

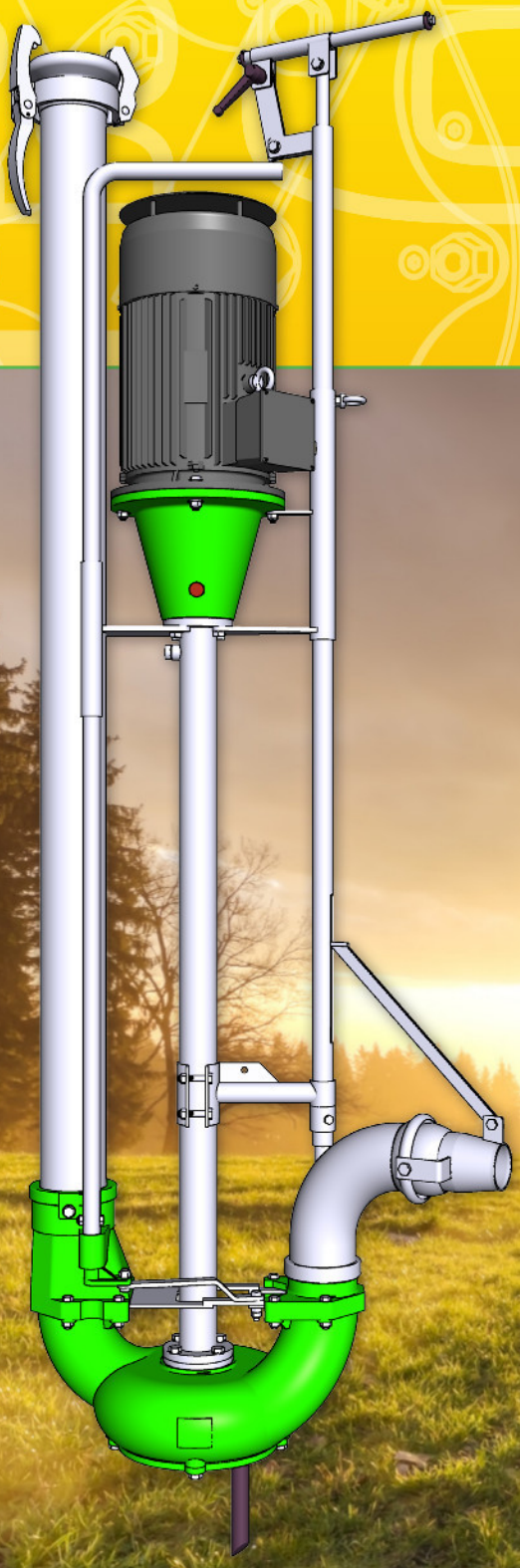

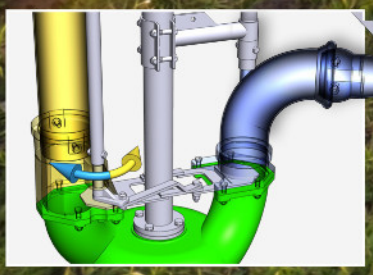

DATENBLATT & ZUBEHÖR

1.13 | E-MOTORPUMPE **ER2-E ø133 / ø159**

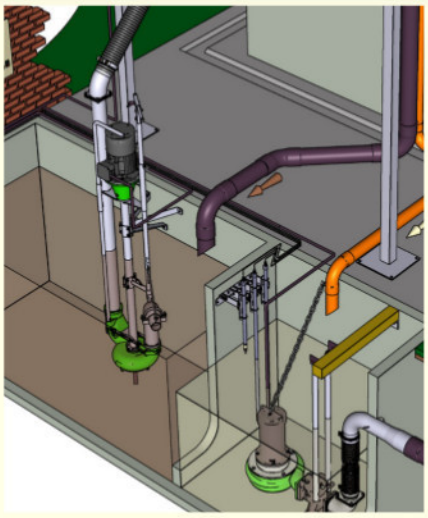

TECHNISCHE DATEN	
Motor-Nennleistung	Auswahl aus 5 verschiedenen Drehstrommotoren mit 7,5 / 11 / 15 / 18,5 / 22 kW
Motor-Schutzart	IP55
Nenndrehzahl	1450 U/min
Betriebsspannung	400V 3~, 50 Hz
Druckleitung	ø133 mm / ø159 mm
Kupplungsanschluß Druckleitung vz.	M-Teil Perrot (andere Kupplungen auf Anfrage)
Kupplungsanschluß Druckleitung VA	„MZ-Flansch" 180x180 mm
Pumpen Basislänge	1,25 m, weitere Längen in Verlängerungsschritten von 25 cm auf die Grundlänge
Dichtung	Silizium-Carbit Gleitring
Schmierölmenge	2,5 ltr. je Meter Mantelrohr
Schmieröl	HLP 46

WERKSTOFFE	
Kreiselkammer	Grauguß GG
Kupplungsglocke	Grauguß GG
Laufrad und Einzugsring	Stahl oder Edelstahl, den Antriebsleistungen angepaßt mit Hartmetallkanten
Flachschieber	rostfreier Stahl
Schrauben	rostfreier Stahl
Mantelrohr / Druckrohr	Stahl, feuerverzinkt od. Edelstahl

BESTELLNUMMERN: GRUNDEINHEIT / LAUFRADEINHEIT

		Grundeinheit ER2-E ø133		Grundeinheit ER2-E ø159	Laufradeinheit Rindergülle		Laufradeinheit Schweinegülle		Laufradeinheit mit zusätzlichen Messern	
Motor-Nennleistung		**feuerverzinkt**	**Edelstahl**	**Edelstahl**	**Standard**	**Edelstahl**	**Standard**	**Edelstahl**		
7,5 KW	E-Motor	68-96-100	68-96-100-VA		68-90-100	68-90-100-VA	68-90-105	68-90-105-VA	Typ A	68-90-101
11,0 KW	E-Motor	68-96-150	68-96-150-VA		68-90-150	68-90-150-VA	68-90-155	68-90-155-VA	Typ A	68-90-151
15,0 KW	E-Motor	68-96-200	68-96-200-VA	68-96-700-VA	68-90-200	68-90-200-VA	68-90-205	68-90-205-VA	Typ B	68-90-202
18,5 KW	E-Motor	68-96-250	68-96-250-VA	68-96-750-VA	68-90-250	68-90-250-VA	68-90-255	68-90-255-VA	Typ B	68-90-252
22,0 KW	E-Motor	68-96-300	68-96-300-VA	68-96-800-VA	68-90-300	68-90-300-VA	68-90-305	68-90-305-VA	Typ B	68-90-302
Mehrpreis für 0,25 m Überlänge		68-96-001	68-96-001-VA	68-96-006-VA						

BESTELLNUMMERN: ZUBEHÖR

Grubentraverse		Bügel-Grubentraverse		Dreipunkt-Halterung		V-Grubentraverse		*Zusatzausrüstung Stellmotor zum automatischen Umschalten zwischen Rühren und Pumpen. Antrieb mit 24V DC Stellmotor. Betrieb mit Überlastschutz-Relais. (bitte separat bestellen)*	
verzinkt	**Edelstahl**	**verzinkt**	**Edelstahl**	**verzinkt**	**Edelstahl**	**verzinkt**	**Edelstahl**	Stellmotor inkl. Halterung	el. Überlastschutz-Relais
68-99-010	68-99-010-VA	68-99-020	68-99-020-VA	68-99-030	68-99-030-VA	68-99-040	68-99-040-VA	68-15-452	68-15-453

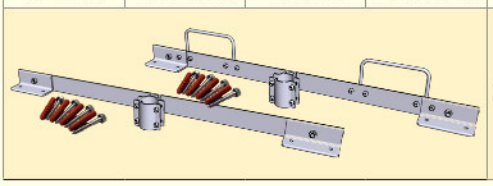

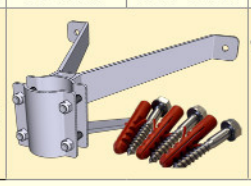

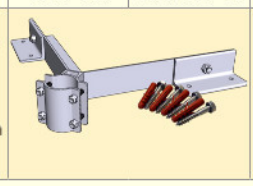

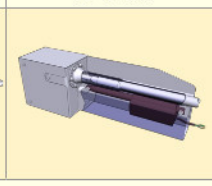

Euro-P Kleindienst GmbH
Knickrehm 10 · 23611 Bad Schwartau
Telefon +49(0)451-29309-0 · Telefax +49(0)451-29309-29
Service, Ersatzteile, Verkauf

Euro-P LUZ GmbH
Ringstrasse 14 · 23923 Selmsdorf
Telefon +49(0)38823-5361-0 · Telefax +49(0)38823-5361-29
Verwaltung, Entwicklung, Produktion, Vertrieb

E-Mail: online@euro-p.de · Web: www.euro-p.de

BEMASSTE ZEICHNUNGEN (Ø133/159)

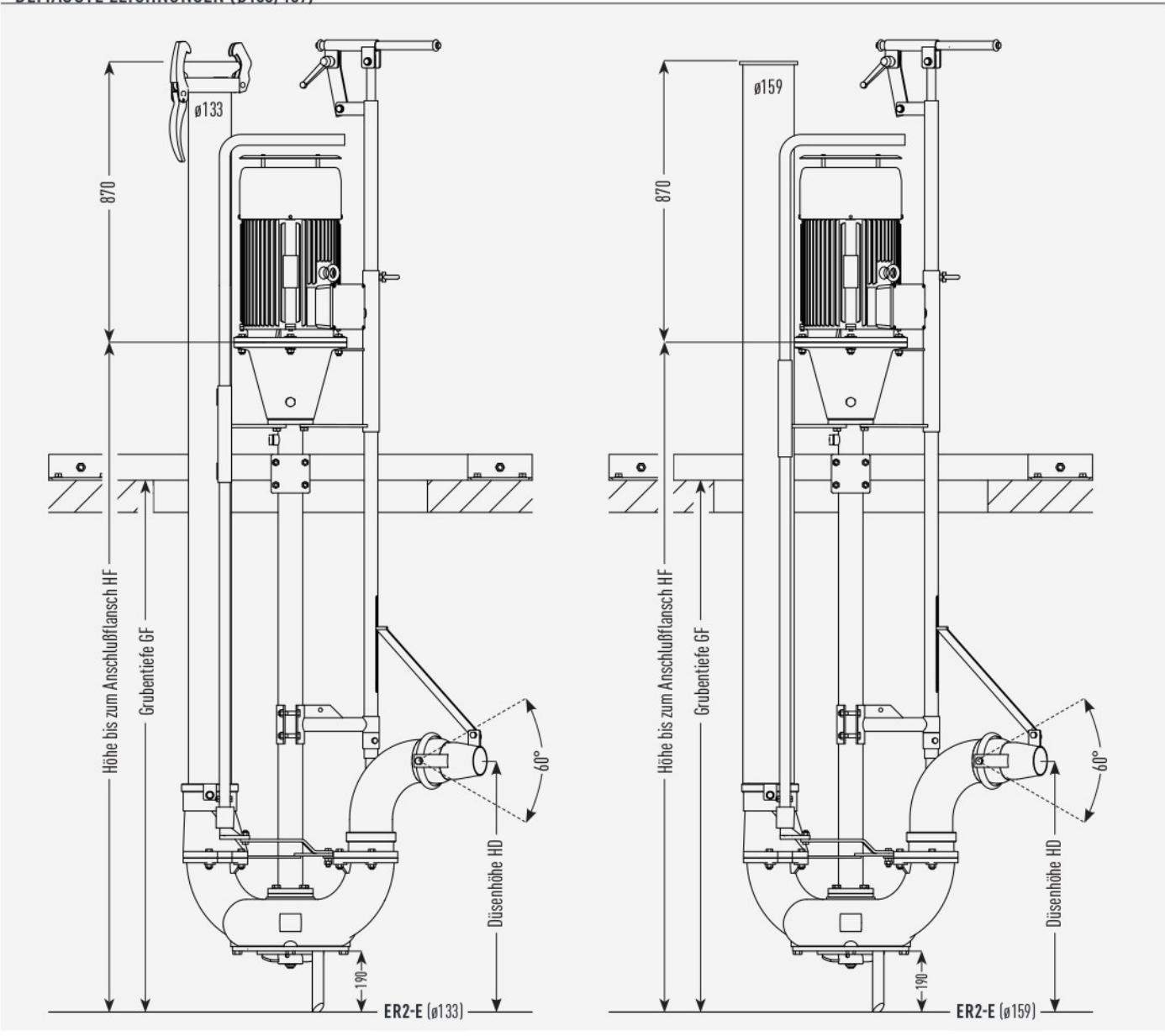

ER2-E Ø133 IN GRUBE

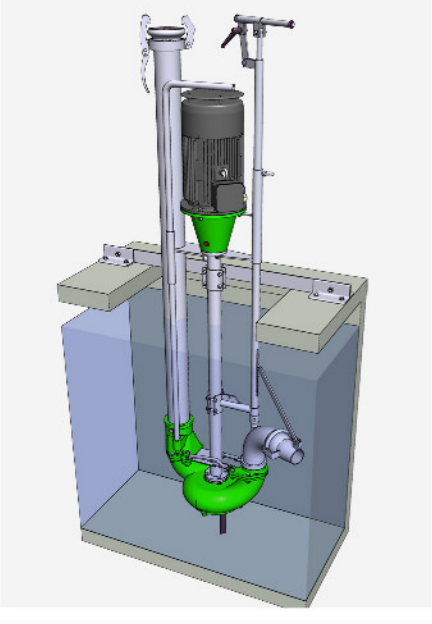

GRUBENÖFFNUNG (Ø133/159)

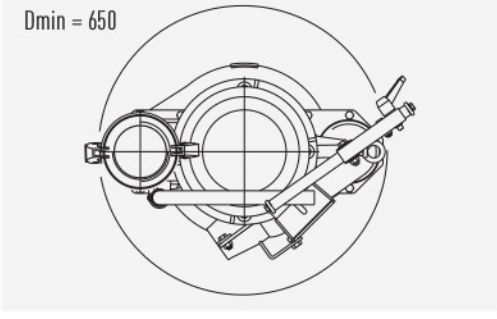

Gruben-tiefe GT	Höhe HF	Anzahl Überl.	Gruben-tiefe GT	Höhe HF	Anzahl Überl.
1,41 - 1,65	2,10	0	3,16 - 3,40	3,85	7
1,66 - 1,90	2,35	1	3,41 - 3,65	4,10	8
1,91 - 2,15	2,60	2	3,66 - 3,90	4,35	9
2,16 - 2,40	2,85	3	3,91 - 4,15	4,60	10
2,41 - 2,65	3,10	4	4,16 - 4,40	4,85	11
2,66 - 2,90	3,35	5	4,41 - 4,65	5,10	12
2,91 - 3,15	3,60	6	4,66 - 4,90	5,35	13

ER2-E Ø159 IN GRUBE

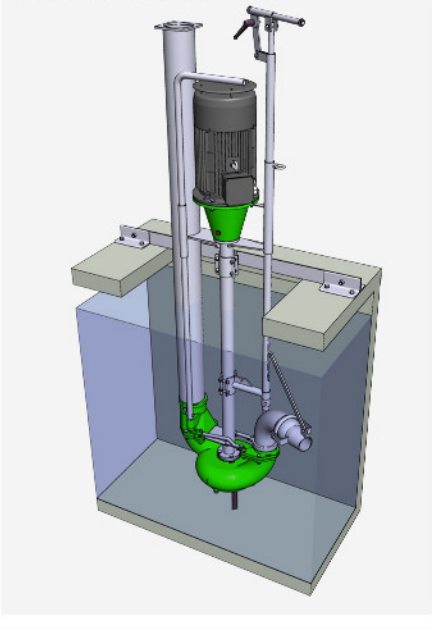

1.13 E-MOTORPUMPE **ER2-E (ø133/159)**

KUPPLUNGSSYSTEM

- Perrot (Standard), Quadratflansch, Bauer, italienisch

E-MOTOR

- 7,5 / 11 / 15 / 18,5 / 22 KW

AUSFÜHRUNG

- ER2 Kreiselpumpe mit luftgekühltem E-Motor für den stationären Einsatz als Reißmix- und Rührmixpumpe in Gruben und Behältern.
- Die Pumpe läßt sich mit dem Flachschieber zwischen Pumpbetrieb und Rührbetrieb umschalten. Die Rührdüse ist um 270° horizontal und vertikal schwenkbar. Mit der Rührdüse können zum Aufrühren und Homogenisieren vor dem Pumpen Senkschichten vom Grund aufgespült oder Schwimmschichten aufgebrochen werden. Die Umschaltung zwischen Rühren und Pumpen ist elektrisch automatisierbar (siehe Zubehör: Stellmotor)
- Die Grundeinheit ist je nach Anforderung in drei Ausführungen in unterschiedlicher Werkstoffpaarung (feuerverzinkter Stahl oder Edelstahl) und Dimension der Druckrohrleitung (ø133 oder ø159) erhältlich.
- Pumpen-Grundlänge für Gruben bis 1,65m Tiefe; alle weiteren Längen in Schritten von 25cm auf die Grundlänge. Sondergrößen fertigen wir auf Anfrage.

TYPISCHE ANWENDUNGSMÖGLICHKEITEN

- Rühren, Mixen, Homogenisieren, Faßfüllen, Spülen, Umpumpen, Separator-Beschickung

SERIENMÄSSIGER LIEFERUMFANG

- ohne Schalter (Schalter für alle E-Motorpumpen bitte separat bestellen)
- für Bestellung in richtiger Länge und Ausführung berücksichtigen:

Grundeinheit ***+ Laufradeinheit***
+ Überlängen
+ Befestigungssystem

LAUFRAD & SCHNEIDMECHANIK

Standard

Typ A

Standard (Edelstahlvariante)
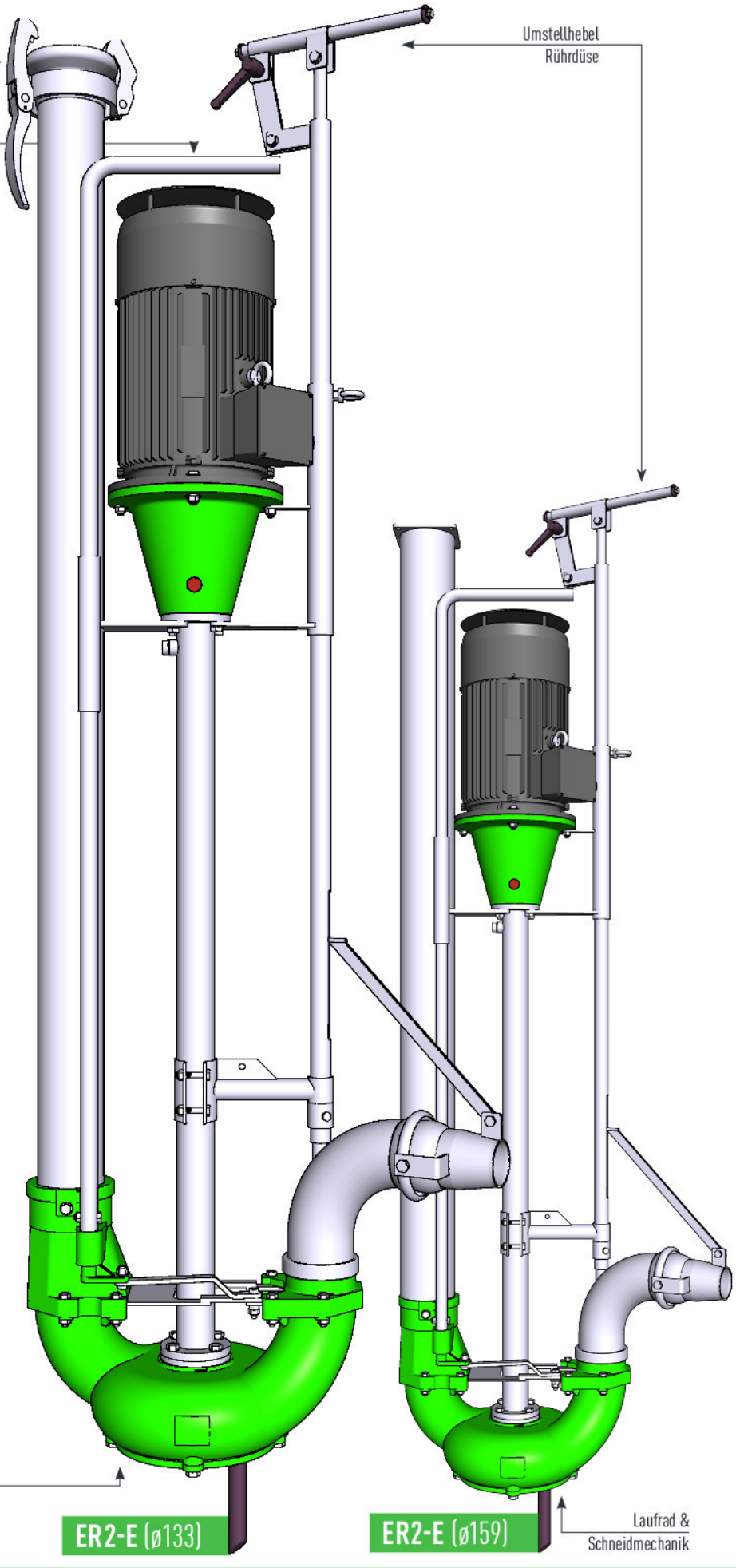
Typ B