EURO-P
Pumpen-, Anlagen- und Systemtechnik GmbH

3 | TAUCHMOTORPUMPEN

3.2 | TAUCHMOTORPUMPE **EP1-E / EP1-E LANGWELLENPUMPE**

AUSFÜHRUNG

- EP1 Tauchmotorpumpe für Abwasser und Schmutzwasser auch mit faserigen Bestandteilen und Feststoffen. Alle medienberührenden Teile in Edelstahl ausgeführt.
- In Motorgrößen von 0,55 bis 2,20kW mit 400V Drehstrommotor. Bis einschließlich Motorgröße 1,10kW auch mit Wechselstrommotor verfügbar.
- In zwei Einbauvarianten erhältlich: mit Standfuß und 2" IG-Anschlußstutzen oder ohne Standfuß mit Druckflansch. Die Ausführung mit Druckflansch ist kombinierbar mit einem Kupplungsfuß und einer Absenkvorrichtung zum Schachteinbau.

TYPISCHE ANWENDUNGSMÖGLICHKEITEN

- Abpumpen von Schwarzwasser, Sickersaft, Jauche, Abwasser Melkstandreinigung

SERIENMÄSSIGER LIEFERUMFANG

- ohne Schalter (Schalter bitte separat bestellen)

AUSFÜHRUNG MOTORSCHUTZSTECKER 400V 3~

- mit Drehfeldkontrolle, Phasenwender und Anschluß für Schwimmerschalter
- mit Hand-0-Automatik-Schalter und Kontakten für Thermoschalter
- mit CEE-Stecker 16A, IP54

AUSFÜHRUNG SCHALTANLAGE

- komfortabel programmierbare Steuerung einer einzelnen Pumpe. Wahlweise manueller Betrieb oder Ansteuerung über Schwimmerschalter.
- Digitale Anzeige der Betriebszustände und Fehlermeldungen
- Ausführung für Wechselstrom oder Drehstrommotore.

GRUBENÖFFNUNG

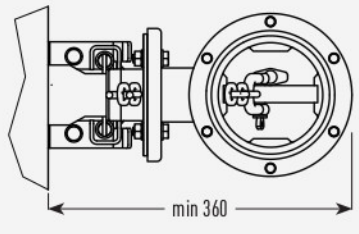

Leistung	Höhe HF	Höhe HG	Gewicht [kg]
0,55kW	503,00	486,00	16,00
0,75kW 230V	533,00	516,00	18,00
0,75kW 400V	503,00	486,00	17,00
1,10kW	533,00	516,00	19,00
1,50kW	533,00	516,00	20,00
2,20kW	563,00	546,00	26,00

INSTALLATION EP1-E MIT STANDFUSS

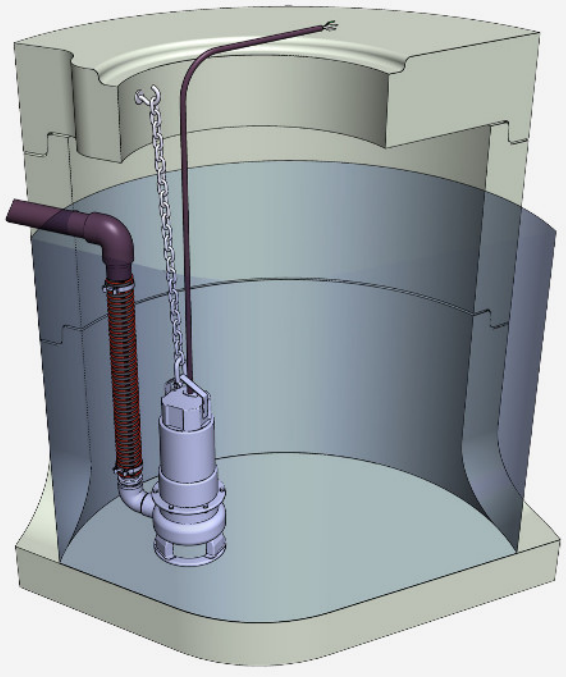

INSTALLATION EP1-E OHNE STA

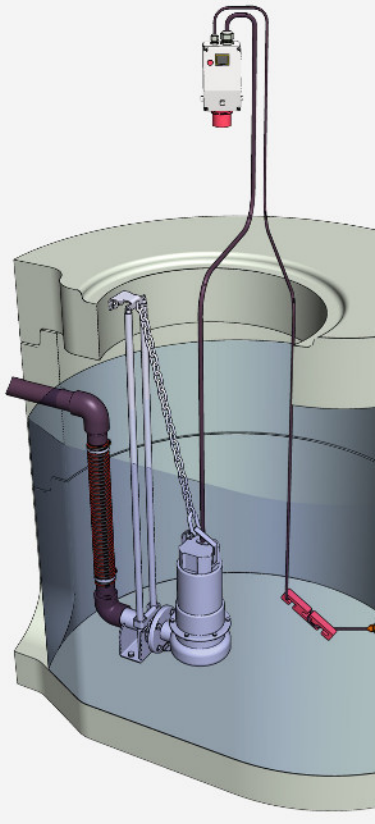

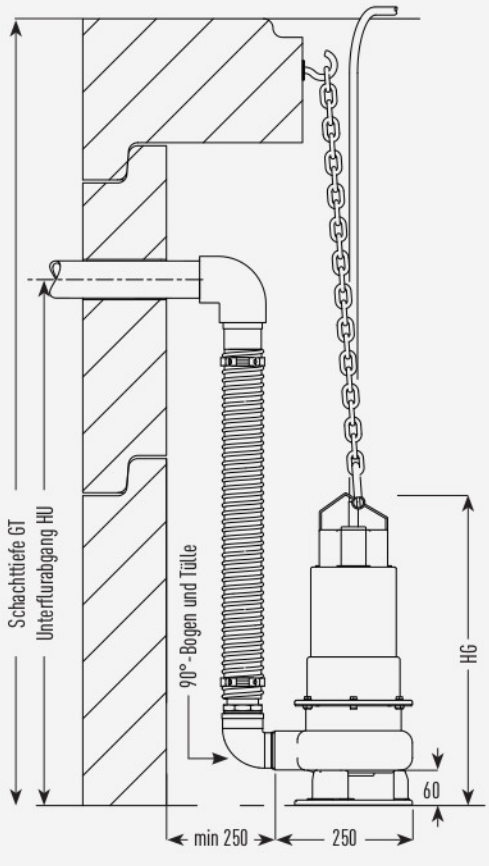

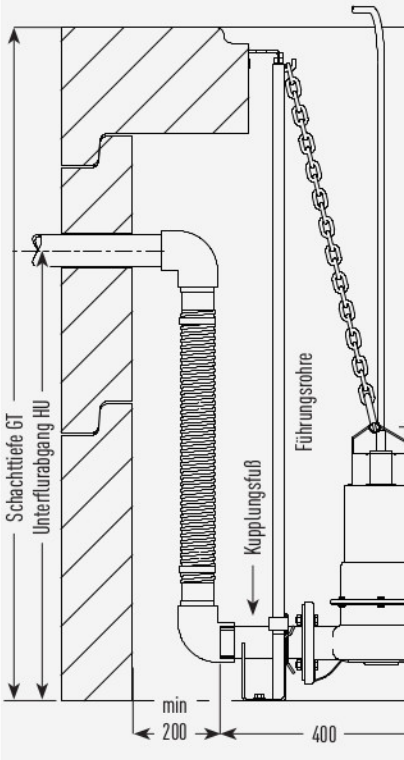

ANDFUSS

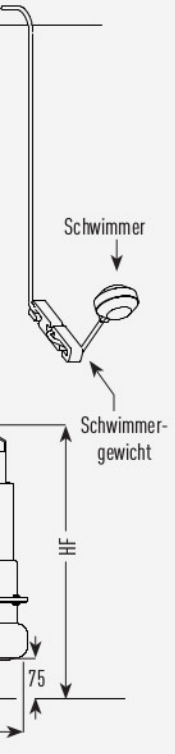

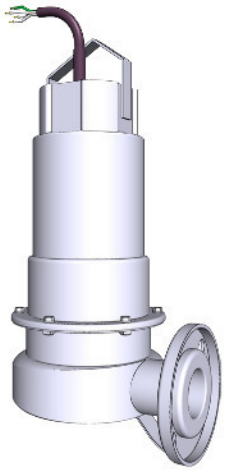

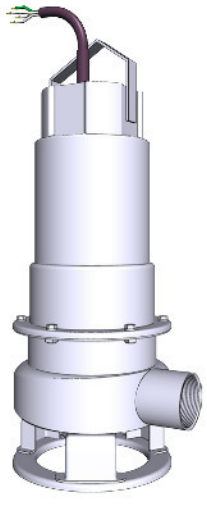

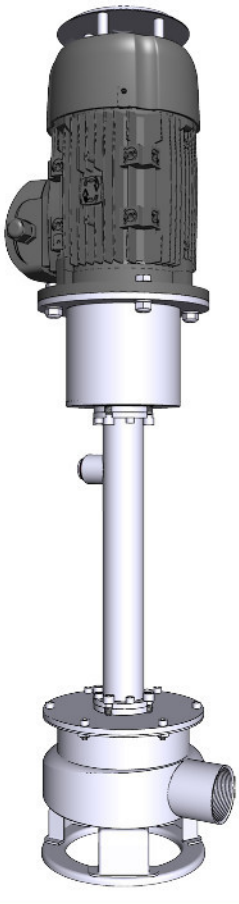

INSTALLATION EP1-E LANGWELLENPUMPE

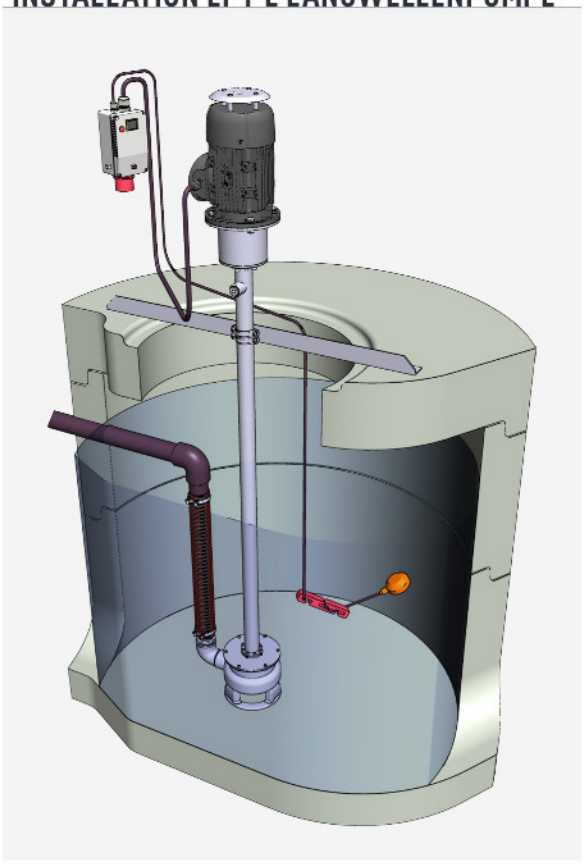

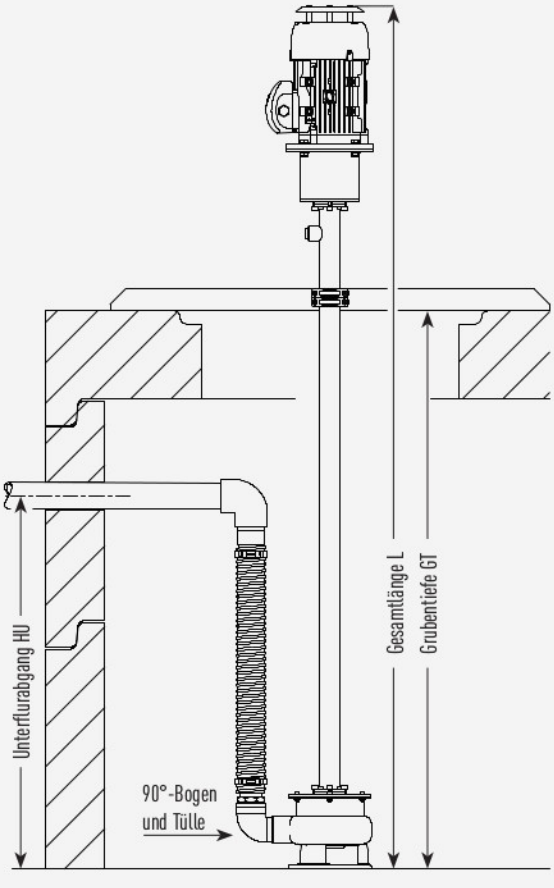

AUSFÜHRUNG

- EP1 Kreiselpumpe mit luftgekühltem E-Motor für den stationären Einsatz zum Abpumpen von Abwasser und Schmutzwasser auch mit faserigen Bestandteilen und Feststoffen. Alle medienberührenden Teile in Edelstahl ausgeführt.
- In Motorgrößen von 0,55 bis 2,20kW mit 400V Drehstrommotor. Bis einschließlich Motorgröße 1,10kW auch mit Wechselstrommotor verfügbar.
- Pumpen-Grundlänge für Schachttiefe/grubentiefe bis 0,65m; alle weiteren Längen in Schritten von 25cm auf die Grundänge. Sondergrößen fertigen wir auf Anfrage.

TYPISCHE ANWENDUNGSMÖGLICHKEITEN

- Abpumpen von Schwarzwasser, Sickersaft, Jauche, Abwasser Melkstandreinigung

SERIENMÄSSIGER LIEFERUMFANG

- ohne Schalter (Schalter bitte separat bestellen)

AUSFÜHRUNG MOTORSCHUTZSTECKER 400V 3~

- mit Drehfeldkontrolle, Phasenwender und Anschluß für Schwimmerschalter
- mit Hand-0-Automatik-Schalter
- mit CEE-Stecker 16A, IP54

AUSFÜHRUNG SCHALTANLAGE

- komfortabel programmierbare Steuerung einer einzelnen Pumpe. Wahlweise manueller Betrieb oder Ansteuerung über Schwimmerschalter.
- Digitale Anzeige der Betriebszustände und Fehlermeldungen
- Ausführung für Wechselstrom oder Drehstrommotore.

GRUBENÖFFNUNG

Dmin = 340

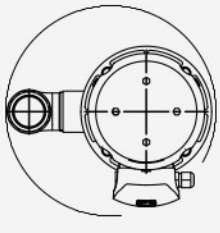

Grubentiefe GT	Gesamtlänge	Anzahl Überlängen
0,41 - 0,65	1,25	
0,66 - 0,90	1,50	1
0,91 - 1,15	1,75	2
1,16 - 1,40	2,00	3
1,41 - 1,65	2,25	4
1,66 - 1,90	2,50	5
1,91 - 2,15	2,75	6
2,16 - 2,40	3,00	7
2,41 - 2,65	3,25	8
2,66 - 2,90	3,50	9

DATENBLATT & ZUBEHÖR

EURO-P
Pumpen-, Anlagen- und Systemtechnik GmbH

3.2 | TAUCHMOTORPUMPE **EP1-E / EP1-E LANGWELLENPUMPE**

TECHNISCHE DATEN		EP1-E Tauchmotorpumpe	Langwellenpumpe EP1-E
Motor-Nennleistung	Wechselstrom	0,55 kW / 0,75 kW / 1,10 kW	0,55 kW / 0,75 kW / 1,10 kW / 1,50 kW / 2,20 kW
	Drehstrom	0,55 kW / 0,75 kW / 1,10 kW / 1,50 kW / 2,20 kW	0,55 kW / 0,75 kW / 1,10 kW / 1,50 kW / 2,20 kW
Motor-Schutzart		IP68	IP54
Nenndrehzahl		2900 U/min	2900 U/min
Betriebsspannung	Wechselstrom	230V 1~, 50 Hz	230V 1~, 50 Hz
	Drehstrom	400V 3~, 50 Hz	400V 3~, 50 Hz
Druckanschluß		2" Innengewinde oder DN50 Flansch	2" Innengewinde
Dichtung		Siliziumkarbit Gleitring zur Kreiselkammer	Siliziumkarbit Gleitring
		Kohle/Keramik Gleitring zur Ölkammer	
Festkörpergröße		max. 50mm	max. 50mm

WERKSTOFFE	EP1-E mit Standfuß mit 2" Anschluß	EP1-E ohne Standfuß mit DN50 Flanschanschluß	Grundeinheit Langwellenpumpe EP1-E
Pumpengehäuse	Edelstahl	Edelstahl	Edelstahl
Motorgehäuse	Edelstahl	Edelstahl	Aluminium
Laufrad	Edelstahl	Edelstahl	Edelstahl
Antriebswelle	Edelstahl	Edelstahl	Edelstahl
Kreiselkammer	Edelstahl	Edelstahl	Edelstahl
Kabeleinführung	Edelstahl	Edelstahl	Polyamid
Motor-Distanzring	Grauguß	Grauguß	-
Kupplungsfuß	Edelstahl	Edelstahl	-
Führungsrohre	Edelstahl	Edelstahl	-
Mantelrohr	-	-	Edelstahl
Bogenabgang und Tülle	Edelstahl	Edelstahl	Edelstahl

BESTELLNUMMERN: GRUNDEINHEIT		EP1-E mit Standfuß mit 2" Anschluß	EP1-E ohne Standfuß mit DN50 Flanschanschluß	Grundeinheit Langwellenpumpe EP1-E
Motor-Nennleistung				
0,55 kW	230V 1~	68-79-055	68-79-060	68-79-055
	400V 3~	68-79-056	68-79-061	68-79-056
0,75 kW	230V 1~	68-79-075	68-79-080	68-79-075
	400V 3~	68-79-076	68-79-081	68-79-076
1,10 kW	230V 1~	68-79-110	68-79-115	68-79-110
	400V 3~	68-79-111	68-79-116	68-79-111
1,50 kW	230V 1~	-	-	68-79-150
	400V 3~	68-79-151	68-79-156	68-79-151
2,20 kW	230V 1~	-	-	68-79-220
	400V 3~	68-79-221	68-79-226	68-79-221

BESTELLNUMMERN: ZUBEHÖR

Kupplungsfuß	Führungsrohre 2m	Führungsrohre 4m	Grubentraverse	Dreipunkt-Halterung	2" Bogenabgang 90°	Schlauchtülle NW50	Schaltanlage 230V	Schaltanlage 400V	Motorschutzstecker (400V Drehstrom)		Schwimmer -schalter	Schwimmer -gewicht
68-79-010	68-79-012	68-79-014	68-99-014-VA	68-99-034-VA	68-79-020	68-79-022	68-14-120	68-14-121	0,55kW	68-14-111	68-14-130	68-14-132
									0,75kW	68-14-112		
									1,10kW 1,50kW	68-14-113		
									2,20kW	68-14-114		

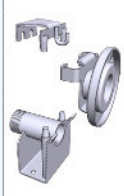
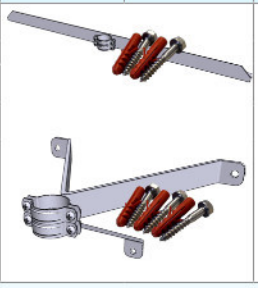

Euro-P Kleindienst GmbH
Knickrehm 10 · 23611 Bad Schwartau
Telefon +49(0)451-29309-0 · Telefax +49(0)451-29309-29
Service, Ersatzteile, Verkauf

Euro-P LUZ GmbH
Ringstrasse 14 · 23923 Selmsdorf
Telefon +49(0)38823-5361-0 · Telefax +49(0)38823-5361-29
Verwaltung, Entwicklung, Produktion, Vertrieb

E-Mail: online@euro-p.de · Web: www.euro-p.de